ПРЕОБРАЗОВАТЕЛИ ТЕРМОЭЛЕКТРИЧЕСКИЕ ТПП 2 821 004, ТПР 2 821 005, ТПР 2 821 006

ТУ 50-91 ДДШ 2.821.004 ТУ

Сертификат об утверждении типа средств измерений ОС.С.32.000.А № 18415, зарегистрирован в Государственном реестре средств измерений под № 13375-04

СХЕМА СОЕДИНЕНИЙ

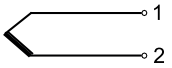

Сх. 2

НАЗНАЧЕНИЕ:

для измерения температуры в окислительных и нейтральных газовых средах, не содержащих веществ, вступающих во взаимодействие с материалами термопары.

Средняя наработка до отказа при
- номинальных температурах - 6 000 ч
- верхнем пределе температур - 1 000 ч (ТПП), 1 500 ч (ТПР)

По дополнительному требованию заказчика защитная арматура из стали 12Х18Н10Т может быть выполнена из сталей ХН45Ю, 10Х23Н18, ХН78Т, 15Х25Т увеличена или уменьшина длина (l) керамической части.

ПРИМЕР ЗАПИСИ ПРИ ЗАКАЗЕ:

«Преобразователь термоэлектрический ТПП 2 821 004 03»

«Преобразователь термоэлектрический ТПР 2 821 005 03»

ТЕХНИЧЕСКИЕ ХАРАКТЕРИСТИКИ	ТПП	ТПР
диапазон измеряемых температур, °С	0…+1300	+600…+1600 +600…+1700
номинальная статическая характеристика (НСХ)	ПП(S)	ПР(В)
класс допуска	2	2, 3
показатель тепловой инерции, с	90	
степень защищенности от пыли и воды	IP54	
материал защитной арматуры	газонепроницаемая высокоплотная керамика	
изоляция рабочего спая	изолирован	
диапазон условных давлений, МПа	-	
материал термоэлектродов	(+)Пр-10 Ø 0.5 (-)ПлТ Ø 0.5	(+)Пр-30 Ø 0.5 (-)Пр-6 Ø 0.5
устойчивость к вибрации	группа исп.L3	
вид климатического исполнения	У3, ТВ2	У3, ТВ2

ТПП 2 821 004 (0…+1300°С)

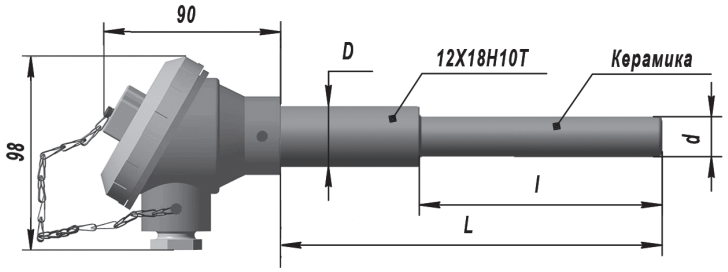

КОНСТРУКТИВНОЕ ИСПОЛНЕНИЕ Класс допуска - 2 .004	Размеры, мм L	l	D	d	Масса, кг
- 00	320	250	14	8	0,414
- 01	500	400			0,464
- 02	500		30	20	0,904
- 03	800				1,749
- 04	1000				2,345
- 05	1250				2,980
- 06	1600				3,597
- 07	2000				4,303

ТПР 2 821 005, ТПР 2 821 006 (+600…+1600°С)

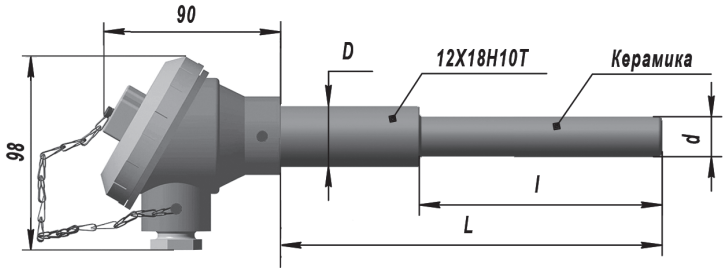

КОНСТРУКТИВНОЕ ИСПОЛНЕНИЕ Класс допуска - 2 .005	Класс допуска - 3 .006	Размеры, мм L	l	D	d	Масса, кг
- 00	- 00	320	250	14	8	0,414
- 01	- 01	500	400			0,464
- 02	- 02	500		30	20	0,904
- 03	- 03	800				1,749
- 04	- 04	1000				2,345
- 05	- 05	1250				2,980
- 06	- 06	1600				3,597
- 07	- 07	2000				4,303

ТПР 2 821 006 (+600…+1700°С)

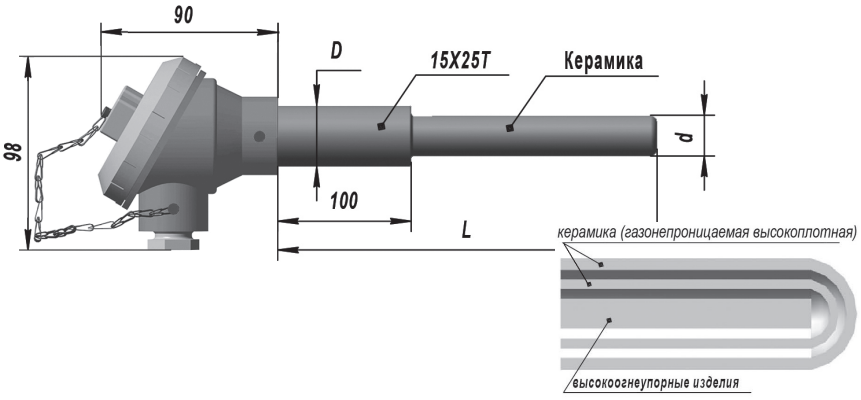

КОНСТРУКТИВНОЕ ИСПОЛНЕНИЕ Класс допуска - 2 .006	Размеры, мм L	D	d	Диапазон температур
- 08	320	30	20	+600…+1700
- 09	400			
- 10	500			
- 11	800			
- 12	1000			
- 13	1250			
- 14	1600			
- 15	2000			