ТЕРМОПРЕОБРАЗОВАТЕЛИ СОПРОТИВЛЕНИЯ ПЛАТИНОВЫЕ ТСП 0311

ТУ 4211-093-02566540-2011

Тип средства измерения зарегистрирован в Федеральном информационном фонде по обеспечению единства измерений под № 50071-12

Сертифицированы в Республике Казахстан № KZ.02.03.05314-2023/50071-12

Сертифицированы в Республике Беларусь № 15709 от 3.11.2022 г.

СХЕМА СОЕДИНЕНИЙ

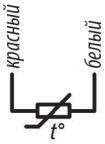

Сх. 2
для рис.2

СХЕМА СОЕДИНЕНИЙ

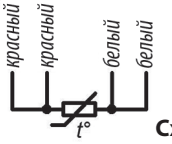

Сх. 4
для рис.1 и 3

НАЗНАЧЕНИЕ:

для измерения температуры

- жидких,
- газообразных сред
- твердых тел, не разрушающих защитную арматуру;
- плоских поверхностей с креплением винтом.

Аналог: Jumo 902522/10

ПРИМЕР ЗАПИСИ ПРИ ЗАКАЗЕ:

«ТСП 0311-01 ТУ 4211-093-02566540-2011»

ТЕХНИЧЕСКИЕ ХАРАКТЕРИСТИКИ	ТСП 0311
диапазон измеряемых температур, °С	-50 ... +200 *
номинальная статическая характеристика (НСХ)	100П, Pt100, Pt1000
класс допуска	В
время термической реакции, с	15
степень защиты от пыли и воды	IP51
материал защитной арматуры	АМг5, Л63
диапазон условных давлений, МПа	0,4
устойчивость к вибрации	N3
вид климатического исполнения	У2, Т2
масса, кг, не более	0,145
средняя наработка до отказа, ч, не менее	70 000
* см. таблицу конструктивных исполнений	

	КОНСТРУКТИВНОЕ ИСПОЛНЕНИЕ	Диапазон измеряеых температур, °С	НСХ	α, °С$^{-1}$	l, мм	Масса, кг
Рис.1: Материал защитной арматуры АМг5, Схема 4						
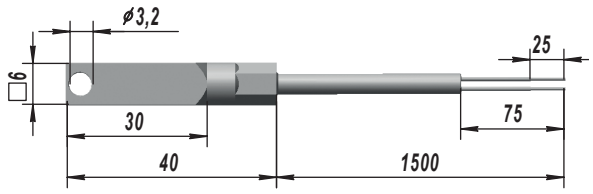	-00	-50…+200	100П	0,00391	1500	0,055
	-01	-50…+250	Pt100	0,00385	1500	0,055
Рис.2: Материал защитной арматуры Л63, Схема 2						
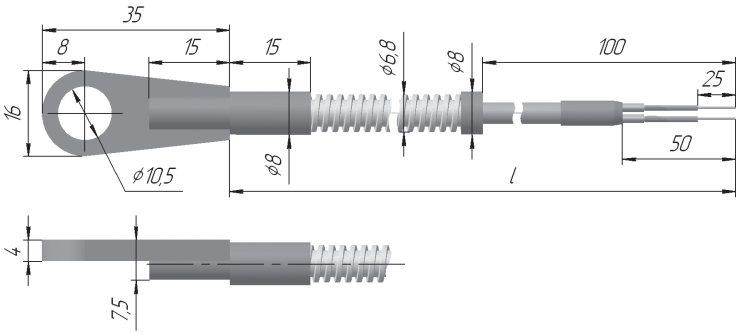	-02	-50…+200	Pt1000	0,00385	2070	0,160
	-04	-50…+200	Pt1000	0,00385	1260	0,145
Рис.3: Материал защитной арматуры АМг5, Схема 4						
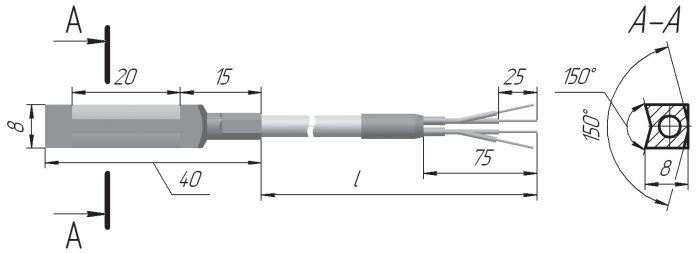	-03	-50…+200	100П	0,00391	1500	0,065